CM-166 Plus

Segadora de Tambores

Catálogo de Partes

Tabla de torques para tuercas y tornillos

1. Todas las tuercas y tornillos hexagonales utilizados en esta máquina deberán adaptarse a un 90-100% de los valores indicados en la tabla.
2. Esta tabla no aplica para las tuercas cuya altura sea menor al 80% de su diámetro interior.
3. Los tornillos y tuercas grado 5.8 deberán utilizarse solamente para sujetar partes de menor importancia.
4. Los tornillos y tuercas autoblocantes (de seguridad) deben apretarse un 10% mas del valor que indica la tabla.
5. Cuando utilice grasa, deberá apretarse un 10% menos del valor que indica la tabla.
6. Siempre aplique grasa a los tornillos o tuercas galvanizadas.

Medida	Torque [Nm]		
	5.8	8.8	10.9
M6	5.9	10.3	14.7
M8	14.7	25.5	35.3
M10	28	50	69
M12	49	88	123
M14	79	137	194
M16	122	211	300
M18	169	290	412
M20	228	412	579
M22	326	559	785
M24	388	711	1000
M27	613	1050	1480
M30	785	1420	2210

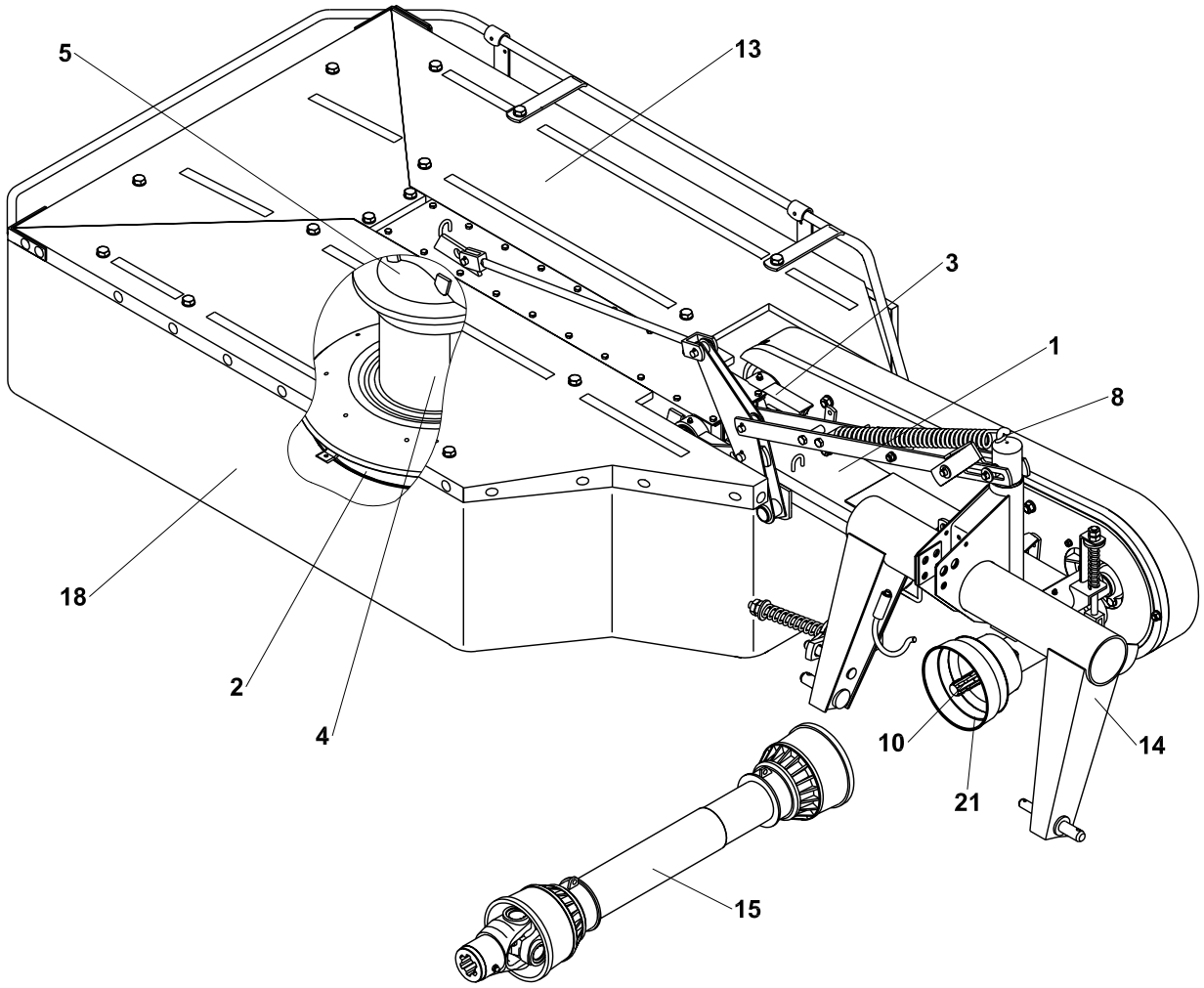
5
13
3
1
8
18
2
4
10
14
21
15

CM-166 PLUS				
POS.	**DESCRIPCION**	**CODIGO**	**CANTIDAD**	**PAQ.**
*1	Ensamble bastidor	9 5047 136	1	12
*2	Disco patin	9 8547 006	2	14
*3	Ensamble Motriz	9 5096 145	1	16
*4	Tambor	9 5037 141	2	24
*5	Ensamble caja transmisión	9 5037 091	1	26
8	Ensamble principal	9 5009 146	1	28
10	Ensamble flecha motriz	9 5009 138	1	36
13	Ensamble protección superior	9 5009 348	1	38
14	Ensamble torre de enganche	9 5009 147	1	42
15	Flecha cardan	0296648	1	44
16	Etiquetas	9 8700 113	1	46
17	Accesorios	9 8700 184	1	50
18	Lona protectora	0376629	1	56
21	Ensamble flecha de entrada	9 3897 116	1	62

1

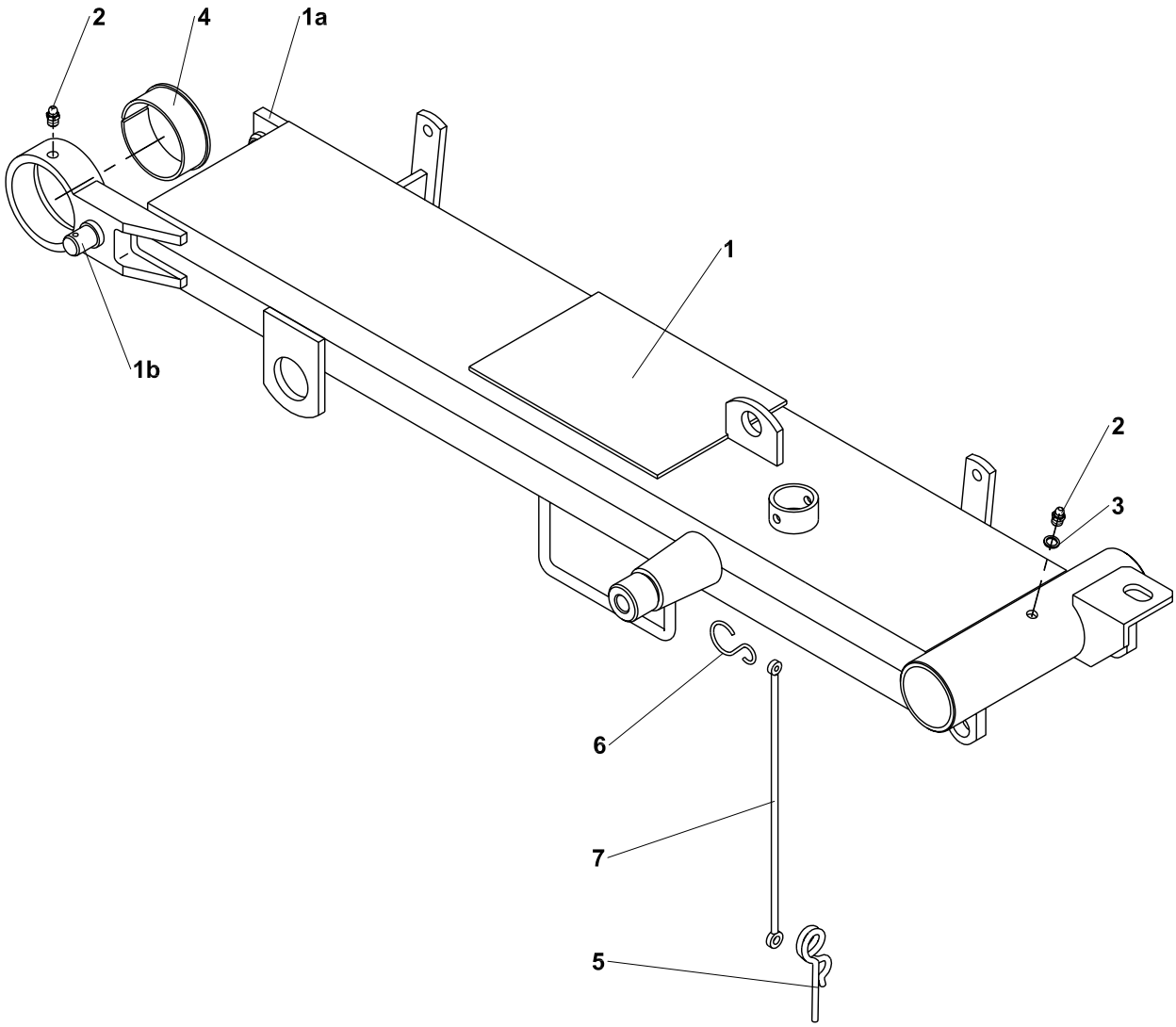

CM-166 PLUS	Ensamble Bastidor			1
POS.	**DESCRIPCION**	**ESTANDAR**	**CODIGO**	**PAQ.**
1-*7	Bastidor		9 5047 136	1
*1-*1b	Visagra		9 5047 137	1
*1a	Soporte IV		9 5000 037	1
*1b	Perno		9 9850 010	1
2	Grasera MK 10x1		0906224	2
3	Sello 10x14		1026476	1
4	Buje II		0355399	1
5	Pasador R		0242605	1
6	Gancho		1 9344 046	1
7	Cable plástico		0355377	1

2

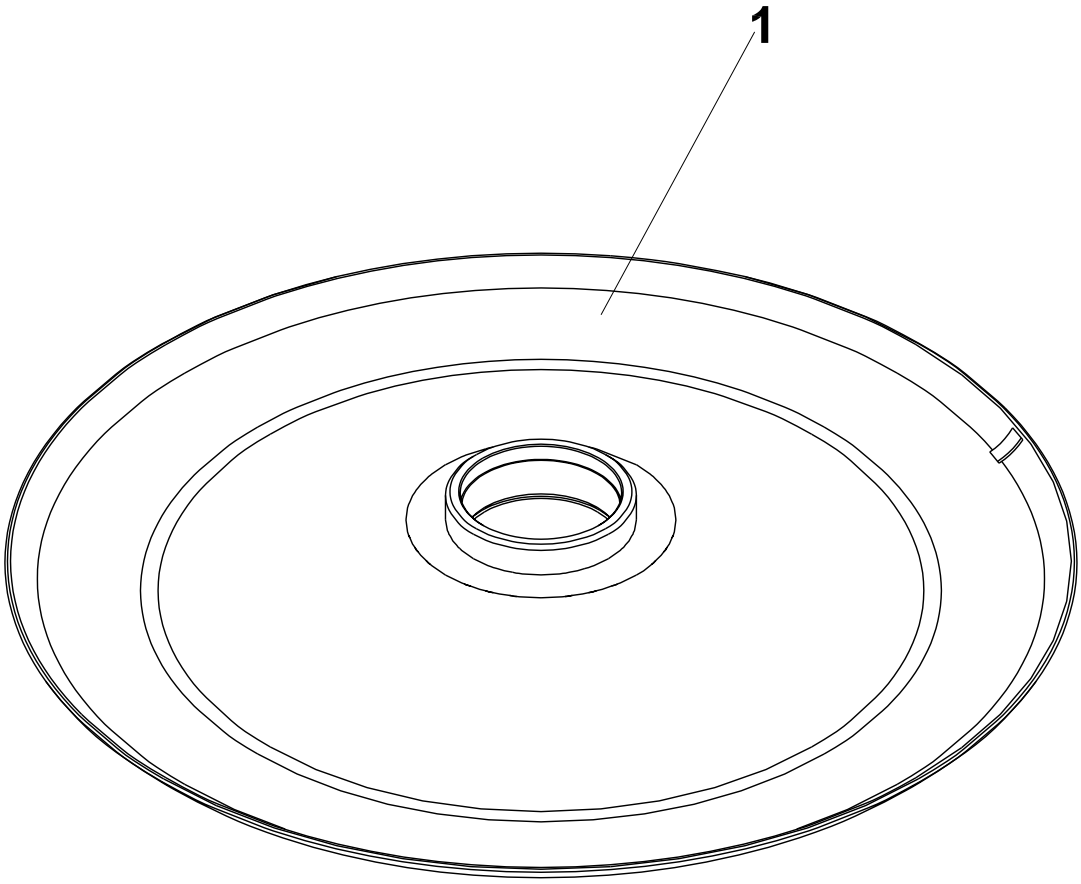

CM-166 PLUS	Disco			2
POS.	**DESCRIPCION**	**ESTANDAR**	**CODIGO**	**PAQ.**
*1	Disco Patín		9 8547 006	1

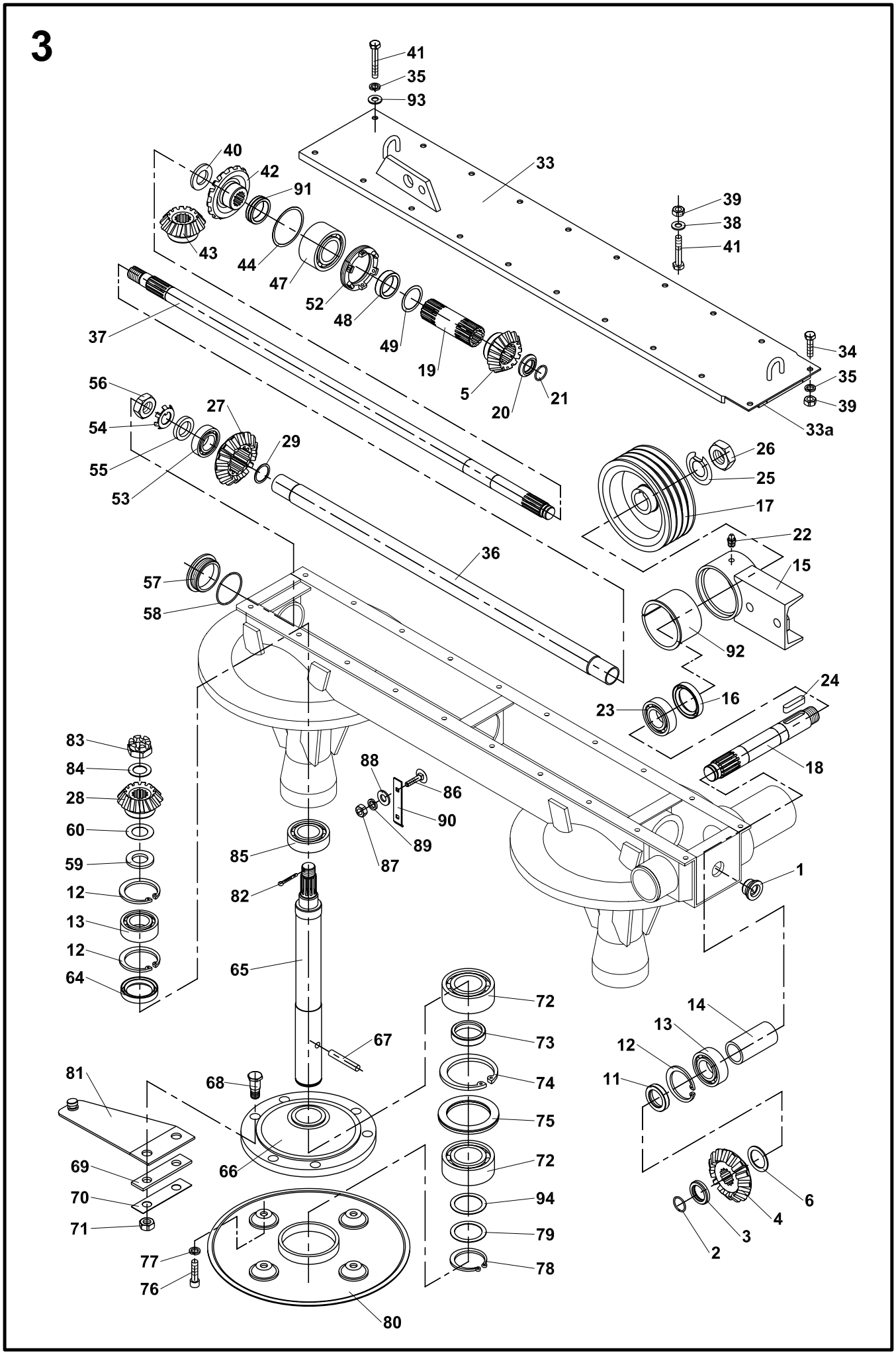
3
41
35
93
33
40
42
91
39
38
41
43
44
47
52
48
49
19
5
20
21
37
34
35
39
33a
56
54
55
53
27
29
26
25
17
22
15
36
57
58
92
24
16
23
18
83
84
28
60
59
12
13
12
64
88
86
90
89
87
85
82
65
1
72
73
74
75
72
94
79
78
14
13
12
11
67
68
81
66
69
70
71
77
76
80
6
4
3
2

CM-166 PLUS	Ensamble Motriz			3
POS.	**DESCRIPCION**	**ESTANDAR**	**CODIGO**	**PAQ.**
*1-94	Ensamble motriz		9 5096 145	1
*1	Tapon		0355344	1
*2	Candado 2		0776644	1
*3	Anillo		0 9520 743	1
*4-5	Kit engranes I cónicos		9 3125 005	1
*4	Engrane Z23 cónico		0 3125 101	1
5	Engrane Z17 cónico		0 3125 097	1
*6	Arandela		9 9220 022	1
*11	Anillo separador		0 9520 782	1
12	Candado 72		0712811	5
13	Balero 3207		0251658	3
*14	Tubo separador		0 9520 745	1
*15	Brazo		9 5036 498	1
16	Sello reten		0441771	1
*17	Polea		1 3322 003	1
*18	Flecha entrada		0 9312 128	1
*19	Camisa estriada		0 9520 755	1
*20	Anillo		9 9520 756	1
*21	Candado 2		0776633	1
22	Grasera MK 10x1		0906224	1
23	Balero 6207		0251867	1
*24	Cuña 10x8x50		1 9532 833	1
*25	Arandela de retención		1 9247 007	1
26	Tuerca M30	ISO 8675	0729091	1

CM-166 PLUS	Ensamble Motriz			3
POS.	**DESCRIPCION**	**ESTANDAR**	**CODIGO**	**PAQ.**
*27-28	Kit engranes cónicos II		9 3125 004	1
27	Engrane Cónico Z23		0 3125 099	1
28	Engrane Cónico Z17		0 3125 098	1
*29	Laina 0.2		9 9220 023	1
*33	Tapa con empaques		9 5036 574	1
*33a	Empaques		0 6230 105	2
34	Tornillo M10	ISO 4017	0026235	16
35	Arandela 10		0613239	18
*36	Tubo Separador		1 1247 025	1
*37	Flecha		1 3812 079	1
38	Arandela 10.5		0614240	2
39	Tuerca M10	ISO 4032	0614163	18
*40	Anillo		0 9520 757	1
41	Tornillo M10	ISO 4017	0474969	4
*42-43	Kit engranes cónicos III		9 3125 003	1
42	Engrane cónico Z23		0 3125 100	1
43	Engrane cónico Z17		0 3125 098	1
*44	Arandela		9 9220 027	1
47	Balero 3208		0251669	1
*48	Anillo II		0 9520 842	1
*49	Arandela		9 9220 024	1
*52	Tuerca Especial		0 4952 040	1
53	Balero 6305		0069168	1
*54	Arandela de Retención		0 9247 004	1

CM-166 PLUS	Ensamble Motriz			3
POS.	**DESCRIPCION**	**ESTANDAR**	**CODIGO**	**PAQ.**
55	Arandela 25		0027060	1
*56	Tuerca M24	ISO 8673	0068398	1
*57	Tapa circular		0 9867 056	1
58	Sello 60x3		0418407	1
*59	Arandela 5		0 9220 268	2
*60	Arandela		9 9220 025	2
64	Sello reten 50x70x12		0418198	2
*65-68	Ensamble flecha tambor		9 5009 380	2
65	Flecha tambor		1 3800 258	2
66	Masa		1 4900 092	2
*67	Perno 12x70	DIN 1470	0257433	2
68	Tornillo M16		0035893	12
*69	Placa		1 9230 157	6
*70	Laina		0 9230 152	6
71	Tuerca M16	ISO 4032	0013156	12
72	Balero 6310 2RS		0252043	4
*73	Separador		1 1400 367	2
74	Candado 110		0016401	2
*75	Anillo		9 9520 001	2
76	Tornillo M12	ISO 4762	0460185	8
77	Arandela 12	DIN 7980	0013926	8
78	Candado 50		0707971	2
*79	Arandela		1 9220 009	2
*80	Plato de Disco		9 3910 001	2

CM-166 PLUS	Ensamble Motriz			3
POS.	**DESCRIPCION**	**ESTANDAR**	**CODIGO**	**PAQ.**
*81	Porta cuchillas		9 5036 401	6
82	Chaveta 5x45	ISO 1234	0044286	2
*83	Tuerca M24		0624481	2
*84	Anillo II		0 9220 267	2
85	Balero 6210 2RS		0251977	2
86	Tornillo M16	ISO 8677	0071346	8
87	Tuerca M6	ISO 4032	0068409	8
88	Arandela	ISO 7090	0612810	8
89	Arandela de presión	DIN 7980	0613228	8
*90	Cuchilla vertical		0 2940 107	4
*91	Anillo		0 9520 752	1
*92	Buje I		0355388	1
93	Arandela	ISO 7094	0613382	2
94	Kit de lainas		9 9220 005	1

4

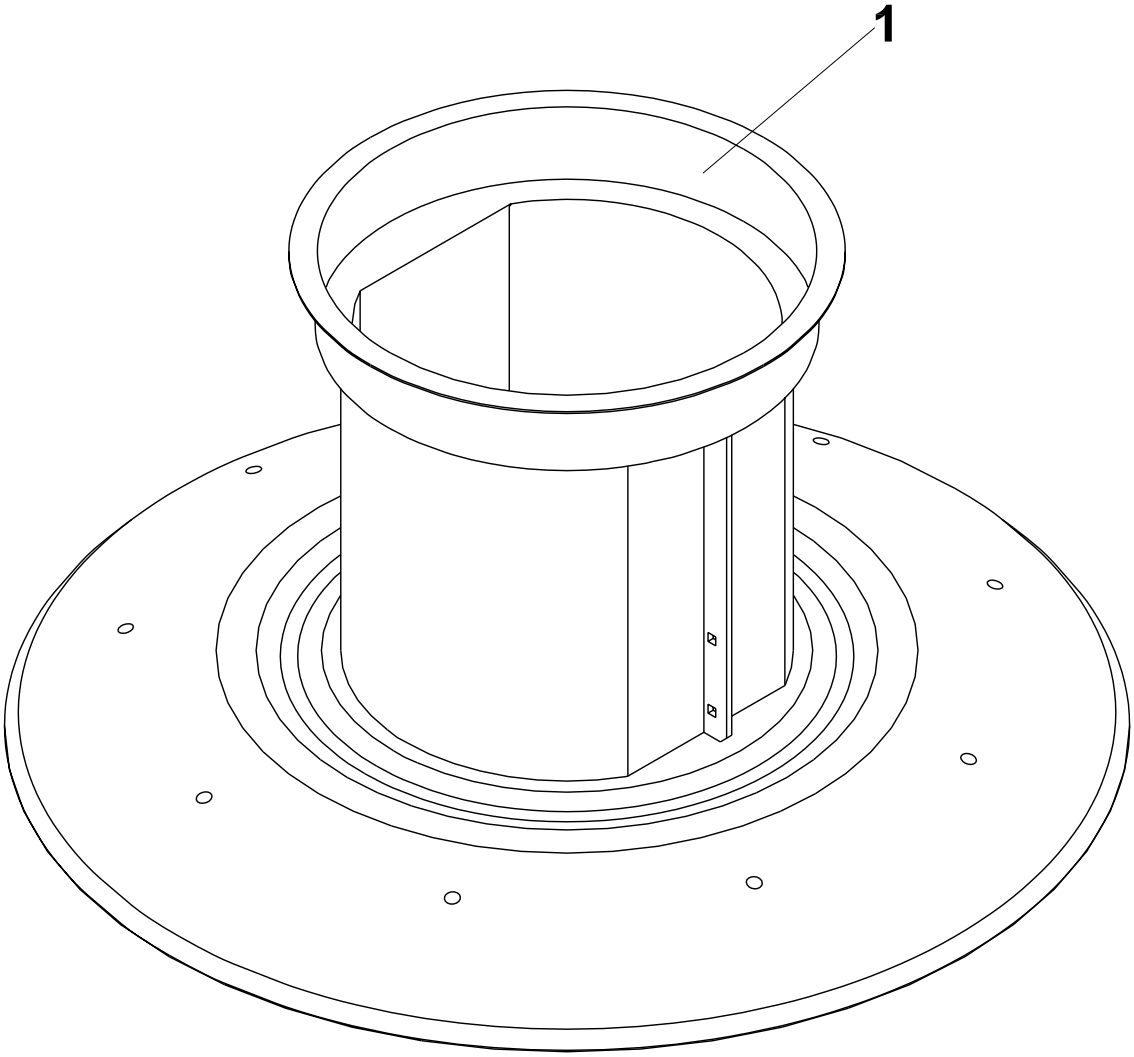

CM-166 PLUS	Tambor			4
POS.	**DESCRIPCION**	**ESTANDAR**	**CODIGO**	**PAQ.**
*1	Tambor		9 5037 141	2

5

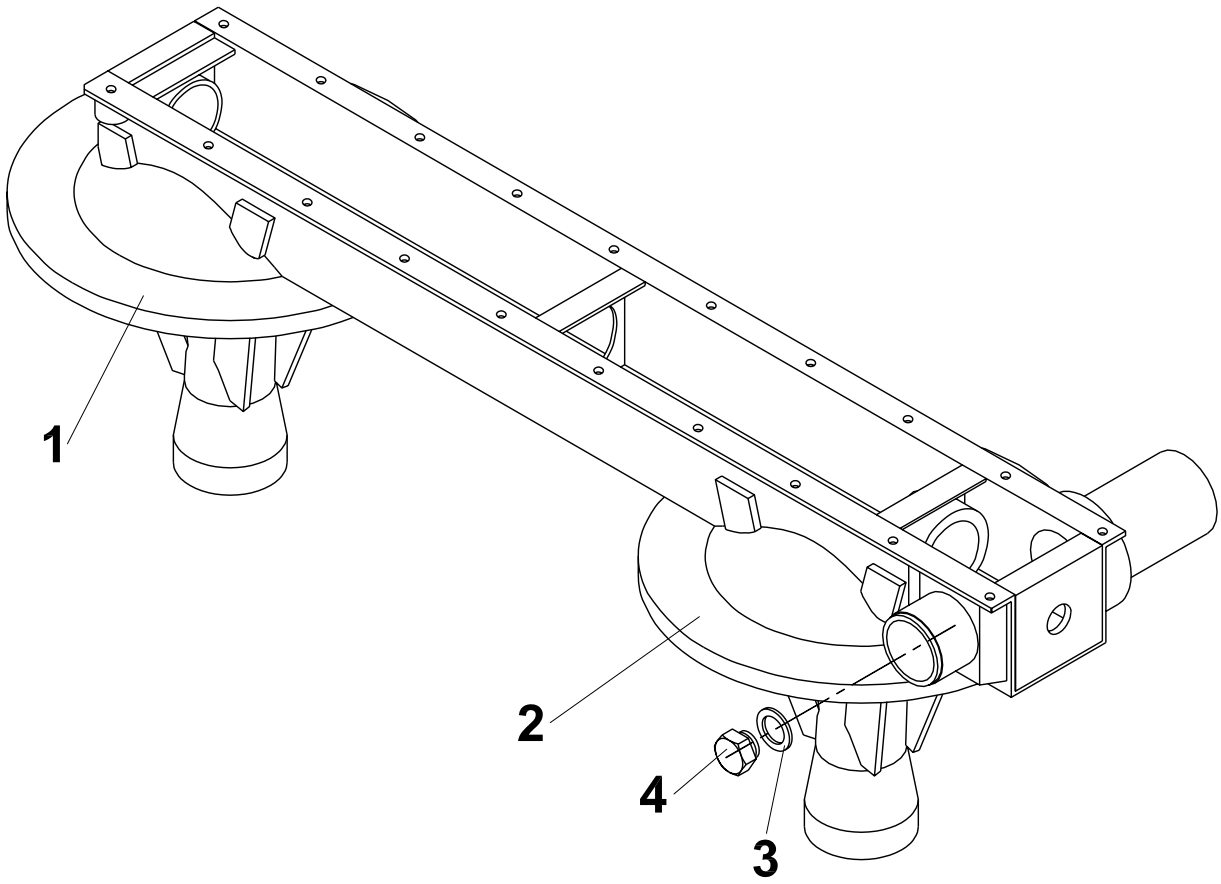

CM-166 PLUS	Ensamble Caja Transmisión			5
POS.	**DESCRIPCION**	**ESTANDAR**	**CODIGO**	**PAQ.**
*1-4	Ensamble caja transmisión		9 5037 091	1
*1	Tapa de tambor II		0 1947 010	1
*1	Tapa de tambor III		0 1947 009	1
3	Sello 30x38		0863093	1
4	Tapon M30		0025773	1

8

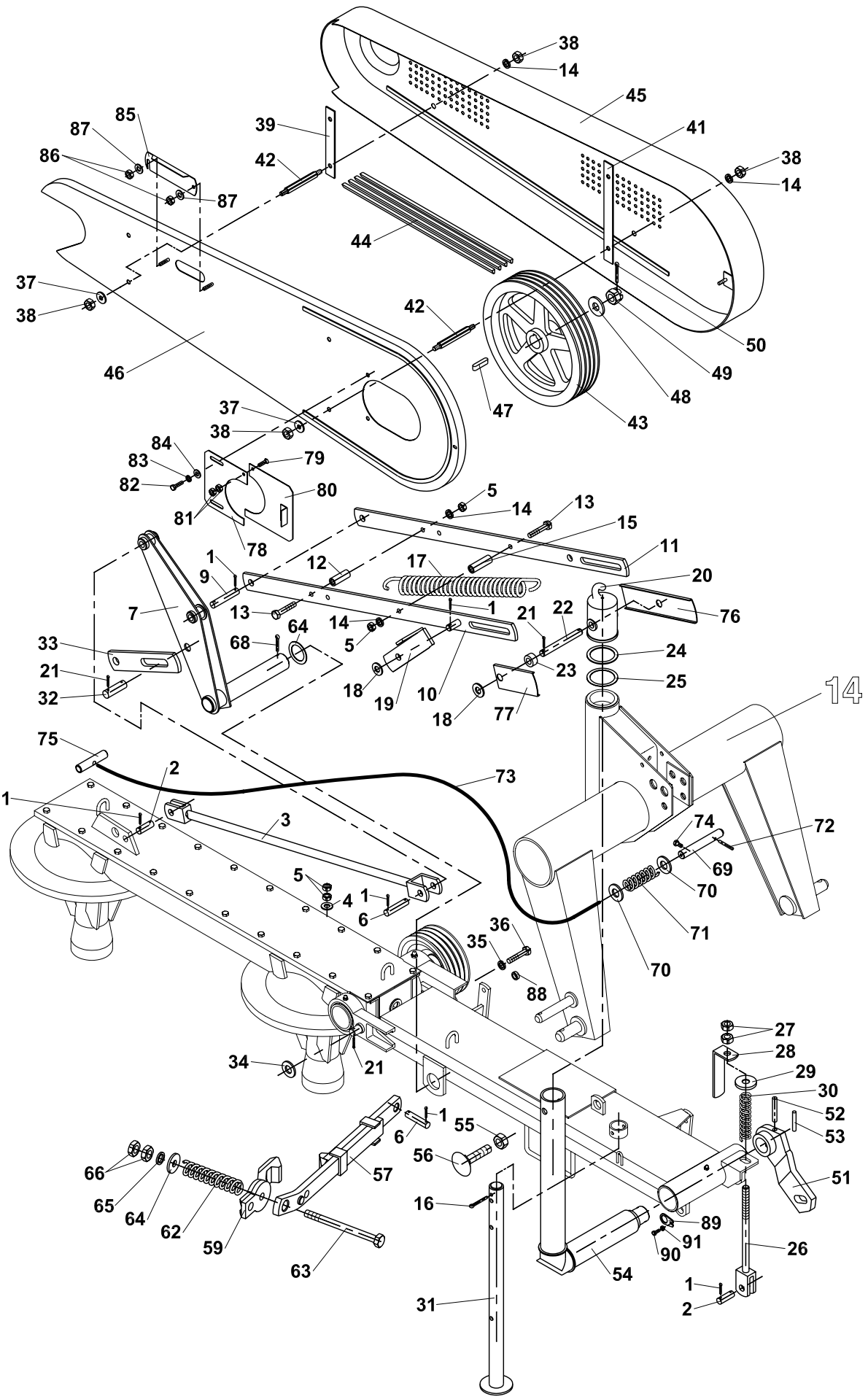
38
14
45
41
38
14
39
42
85
87
86
87
44
37
38
42
50
49
48
46
47
43
37
38
84
83
82
79
80
81
78
5
14
13
15
11
1
9
12
17
20
7
13
1
21
22
76
33
64
14
5
68
24
21
23
25
32
18
19
10
18
77
14
75
2
73
1
3
74
72
69
5
4
1
6
70
71
36
35
70
88
27
28
29
34
21
30
52
1
6
55
53
66
56
57
51
65
64
62
16
89
59
91
90
26
63
54
1
31
2

CM-166 PLUS	Ensamble Principal			8
POS.	**DESCRIPCION**	**ESTANDAR**	**CODIGO**	**PAQ.**
1-91	Ensamble principal		9 5009 146	1
1	Chaveta 4x25		0613921	13
*2	Perno 16x45x34		0 9310 806	2
*3	Tirante		9 5036 391	1
4	Arandela II		0613382	4
5	Tuerca M10	ISO 4032	0614163	11
*6	Perno 16x70x59		0 9310 809	2
*7	Soporte de levante		9 5036 056	1
*9	Pasador 16x85x72		0 9310 810	1
*10	Tirante con traba		9 5036 571	1
*11	Tirante simple		1 1332 117	1
*12	Separador		0 9520 263	1
13	Tornillo M10	ISO 4014	0036773	2
14	Arandela 10		0613239	9
15	Separador		0 9520 767	1
16	Chaveta 8x50		0739871	1
*17	Resorte tensión		0 9746 221	1
18	Arandela 17		0614262	3
*19	Traba		9 5036 079	1
*20	Gancho superior		0 4953 012	1
21	Chaveta 5 x32	ISO 1234	0739651	5
*22	Perno gancho superior		0 9310 100	1
*23	Buje tope		0 9520 269	1
*24	Anillo		1 9220 405	2

CM-166 PLUS	Ensamble Principal			8
POS.	**DESCRIPCION**	**ESTANDAR**	**CODIGO**	**PAQ.**
*25	Anillo		1 9220 404	4
*26	Tornillo tensor		9 9016 003	1
27	Tuerca M16	ISO 4032	0013156	2
*28	Tope resorte		1 1240 250	1
*29	Arandela resorte		0 2947 023	1
*30	Resorte		1 0315 012	1
*31	Pie		9 5036 536	1
32	Perno		0 9310 812	1
*33	Tirante corto		9 5932 009	1
34	Arandela 20	ISO 7090	0612832	1
35	Arandela 16		0613272	2
36	Tornillo M16	ISO 4017	0074492	2
*37	Arandela 10	ISO 7094	0613382	8
38	Tuerca M10	ISO 4032	0614163	8
*39	Placa chica		0 9230 150	1
*41	Placa grande		0 9230 149	1
*42	Tornillo		0 6916 007	4
*43	Polea		1 3300 048	1
*44	Banda en “V”	DIN 7753/1	0013750	4
*45	Cubierta bandas		9 5000 300	1
*46	Tapa cubierta bandas	ISO 1234	9 8547 051	1
*47	Cuña 10h9x8x56		1 9532 834	1
*48	Arandela		1 9220 249	1

CM-166 PLUS	Ensamble Principal			8
POS.	**DESCRIPCION**	**ESTANDAR**	**CODIGO**	**PAQ.**
49	Tuerca M20		0033121	1
50	Chaveta 4x40	ISO 1234	0015906	1
*51	Pestillo		1 3750 107	1
52	Perno 10x80	ISO 8752	0290763	1
53	Perno 6x63	ISO 8752	0273251	1
*54	Brazo L		9 5000 299	1
55	Tuerca M20	ISO 4032	0113113	1
*56	Tornillo		9 9016 120	1
*57-66	Dispositivo de seguridad completo		9 5037 077	1
*57	Barra		9 5000 758	1
*59	Seguro		0 6952 015	1
*62	Resorte		1 0990 161	1
*63	Tornillo M16		0266772	1
*64	Arandela		0 9220 145	1
65	Arandela 17	ISO 7090	0614262	1
66	Tuerca M16	ISO 4035	0612414	2
*67	Arandela		0 9220 278	1
68	Chaveta	ISO 1234	0110583	1
*69	Perno		1 9320 011	1
*70	Arandelazo	ISO 7091	0734591	2
*71	Resorte		0112970	1
72	Perno 6x28	ISO 8752	0073238	1
*73	Cable		1 8010 109	1
74	Tornillo M6	ISO 4017	0023529	1

CM-166 PLUS	Ensamble Principal			8
POS.	**DESCRIPCION**	**ESTANDAR**	**CODIGO**	**PAQ.**
*75	Manija		1 6220 059	1
*76	Guarda		1 1000 601	1
*77	Guarda corta		1 1000 623	1
*78-81	Guarda polvo completo		9 8549 018	1
78	Guarda móvil		1 1432 116	1
79	Tornillo M6		0051876	1
80	Guarda derecha		9 8540 121	1
81	Tuerca M6	ISO 4032	0068409	2
82	Tornillo M8	ISO 4017	0320760	2
83	Arandela 8		0613250	2
84	Arandela 8.4		0612821	2
*85	Tapa		1 1000 693	1
86	Tuerca M6		0254980	3
87	Arandela 6.4		0612810	2
*88	Inserto		1 1400 047	2
*89	Fusible		1 1103 168	1
90	Tornillo M6		0073194	1
91	Tuerca M6		0254980	1

10

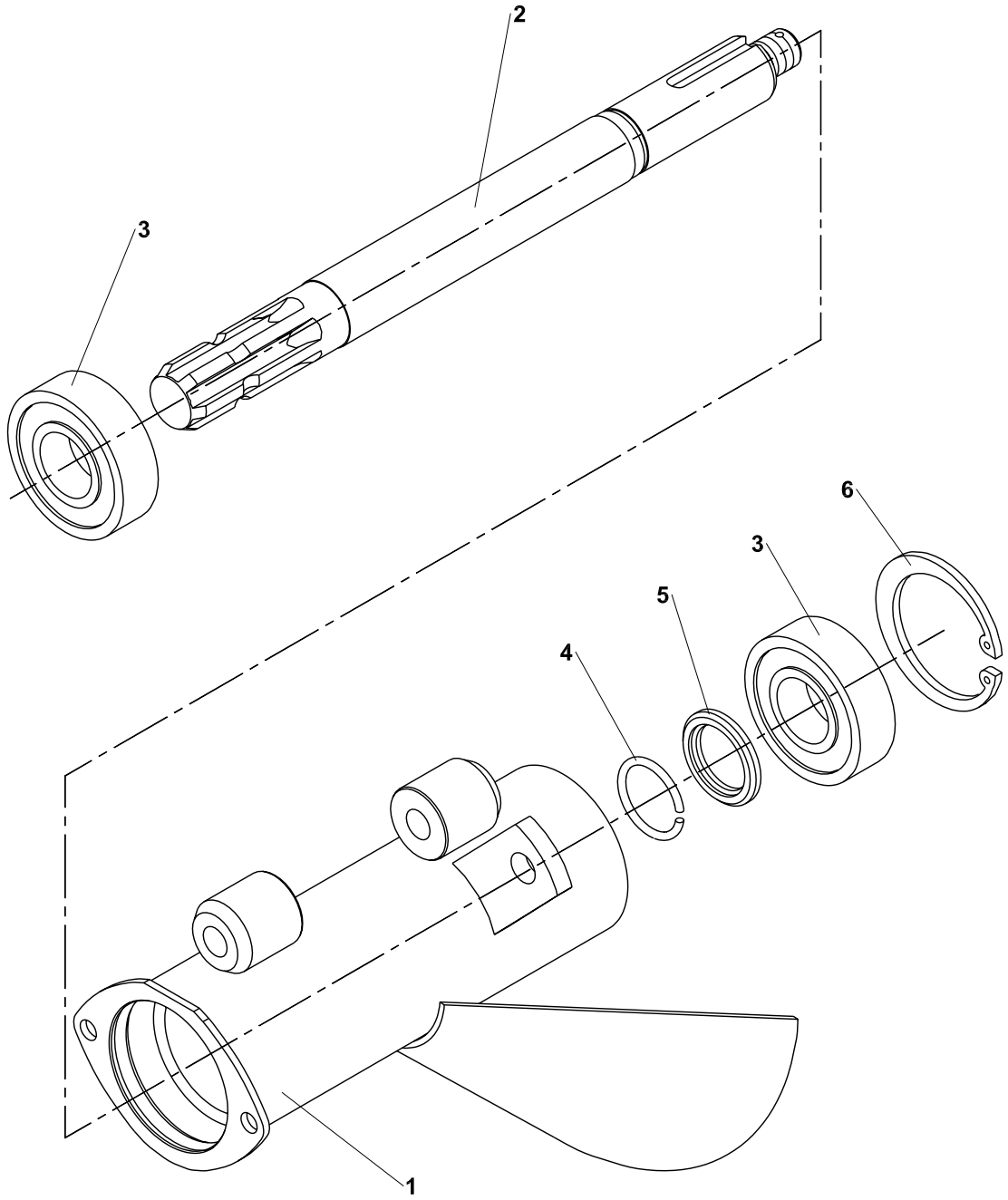

CM-166 PLUS	Ensamble Flecha Motriz			10
POS.	**DESCRIPCION**	**ESTANDAR**	**CODIGO**	**PAQ.**
1-6	Ensamble flecha motriz		9 5009 138	1
*1	Ensamble tubo		9 5000 273	1
*2	Flecha		1 3800 116	1
3	Balero 6307 C3 2RS		0296714	2
4	Anillo reten 35		0094688	1
*5	Anillo		1 1520 017	1
6	Candado 80		0713031	1

13

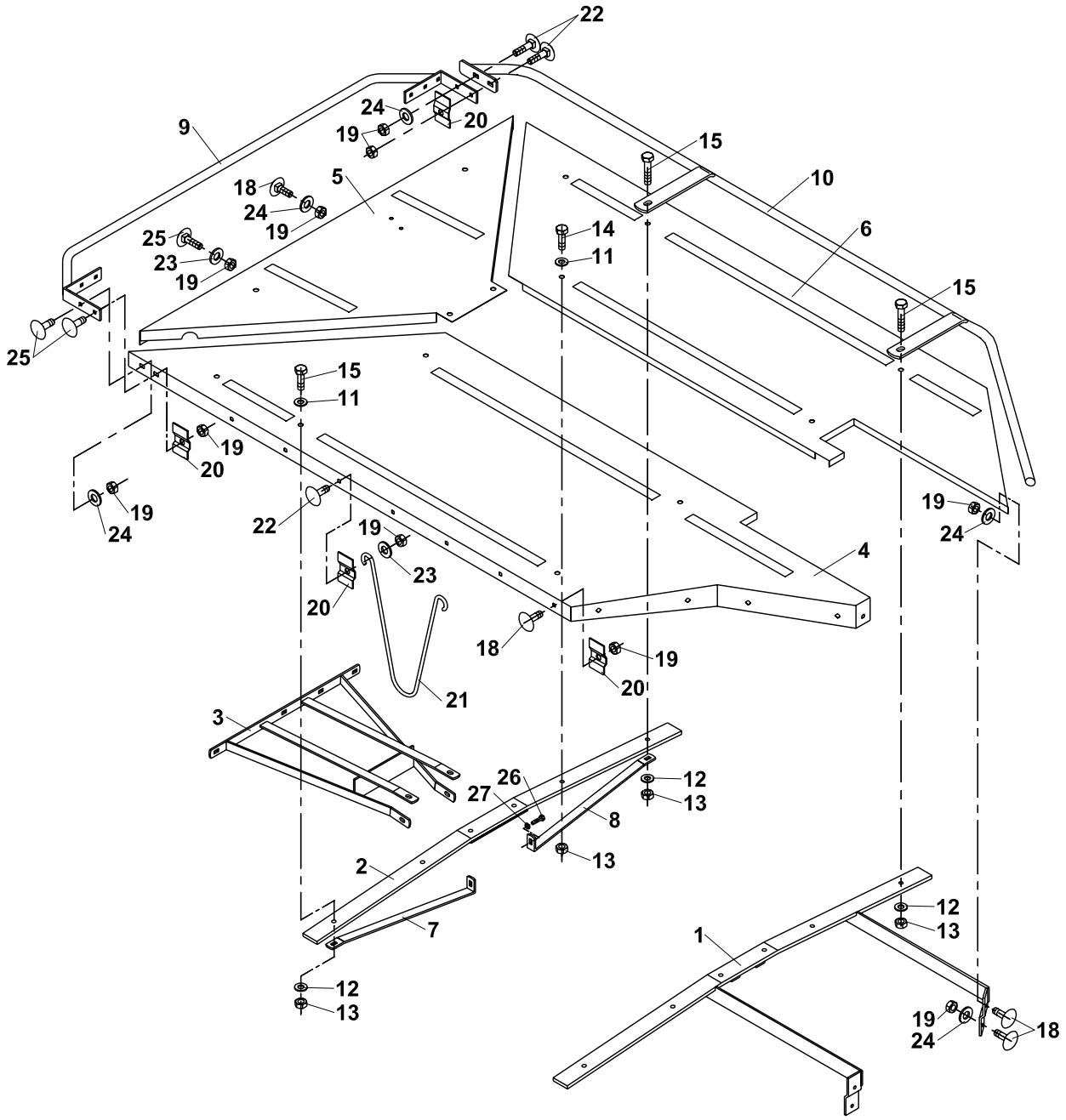
22
24
20
19
9
15
10
18
5
24
19
14
6
25
23
11
19
15
25
15
11
19
20
19
24
22
19
23
4
19
24
20
18
19
20
21
3
26
12
27
13
8
13
2
12
7
13
1
12
13
19
24
18

CM-166 PLUS	Ensamble Protección Superior			13
POS.	**DESCRIPCION**	**ESTANDAR**	**CODIGO**	**PAQ.**
1-27	Ensamble protección superior		9 5009 348	1
*1	Soporte I		9 5000 855	1
*2	Soporte II		9 5000 854	1
*3	Soporte		9 5000 853	1
*4	Guarda derecha		9 8547 047	1
*5	Guarda lateral		1 8547 149	1
*6	Guarda izquierda		1 1000 014	1
*7	Refuerzo frontal		1 1103 656	1
*8	Refuerzo trasero		1 1103 657	1
*9	Protector tubular		9 5000 016	1
*10	Protector tubular II		9 8646 114	1
11	Arandela 11		0613382	6
12	Arandela 10.5		0614240	4
13	Tuerca M10		0258093	8
14	Tornillo M10	ISO 4017	0034089	5
15	Tornillo M10	ISO 4015	0596431	3
18	Tornillo M8	ISO 8677	0320078	20
19	Tuerca M8	DIN 980	0258082	38
*20	Arandela 8C		1 9242 084	26
21	Gancho soporte		0240009	5
22	Tornillo M8	ISO 8677	0245806	10
23	Arandela 9		0735251	10
24	Arandela 8.4		0612821	10
25	Tornillo M8	ISO 8677	0079244	8

CM-166 PLUS	Ensamble Protección Superior			13
POS.	**DESCRIPCION**	**ESTANDAR**	**CODIGO**	**PAQ.**
26	Tornillo M8	ISO 4017	0321651	2
27	Arandela 8		0613250	2

14

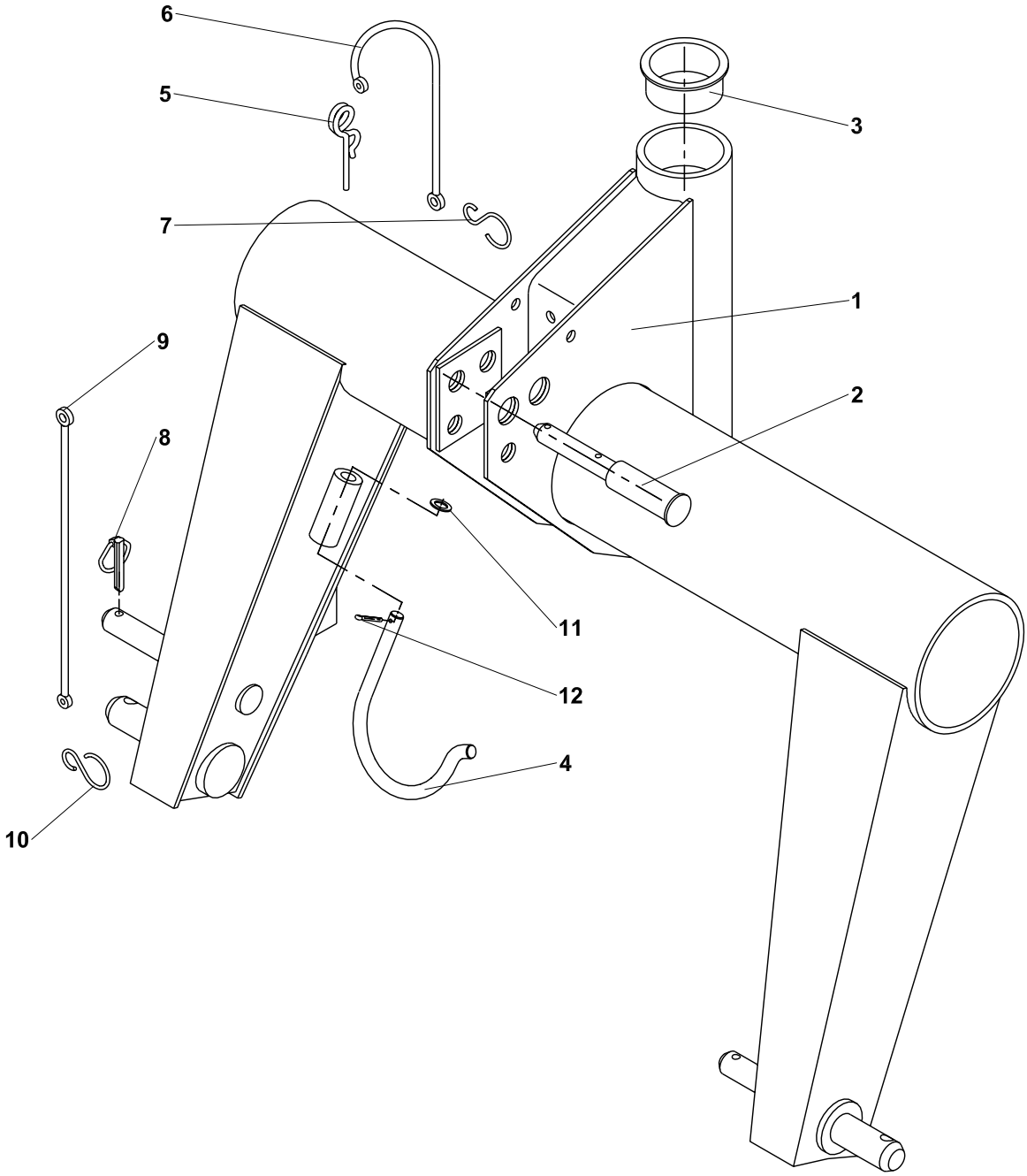

CM-166 PLUS	Ensamble Torre de Enganche			14
POS.	**DESCRIPCION**	**ESTANDAR**	**CODIGO**	**PAQ.**
1-12	Ensamble torre de enganche		9 5009 147	1
*1	Enganche		9 5000 256	1
*2	Perno 3er punto		1 9311 204	1
*3	Buje torre enganche		0355333	2
*4	Gancho TF		1 9344 031	1
5	Pasador R		0290532	1
*6	Cable plástico		0355377	1
*7	Gancho		1 9344 046	1
*8-*10	Ensamble amarre de seguridad		9 37799 074	1
8	Pasador		0325028	1
*9	Cable plástico		0355377	1
*10	Gancho		1 9344 046	1
11	Arandela		0732611	2
12	Chaveta		0014069	1

15

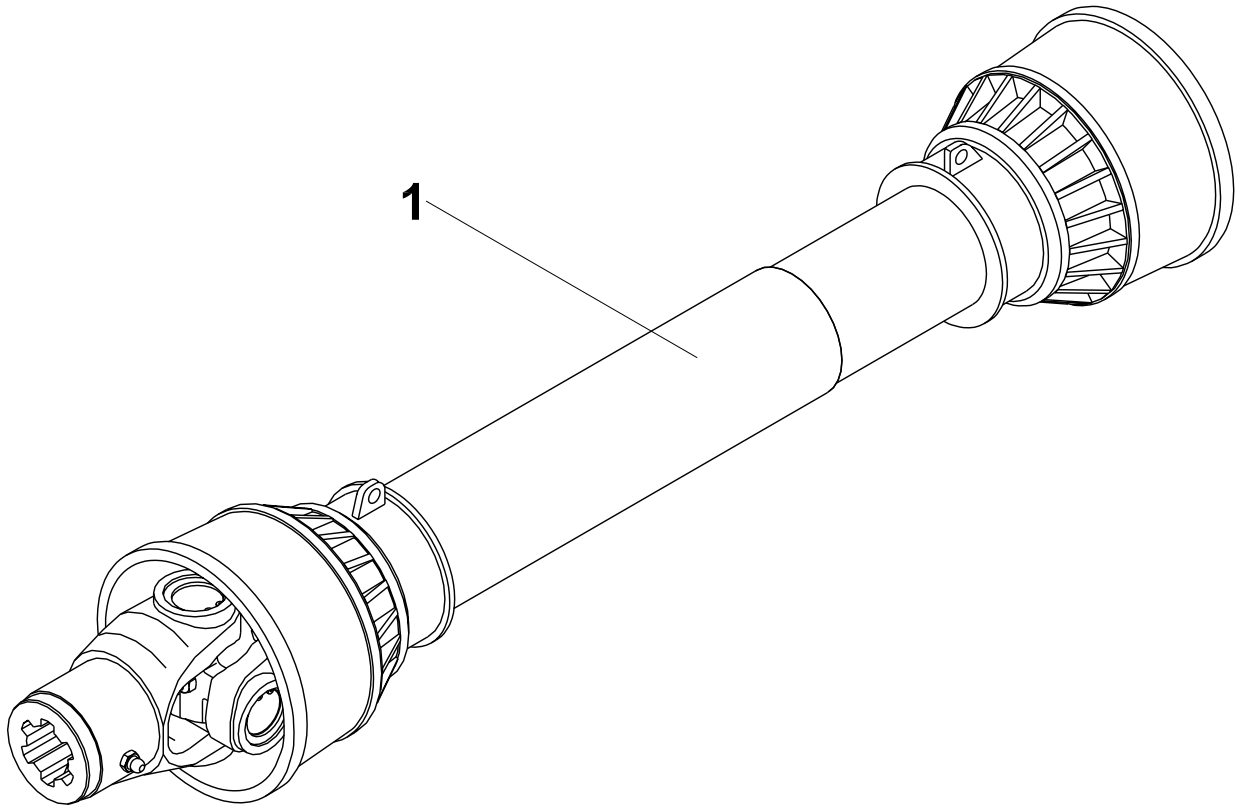

CM-166 PLUS	Flecha Cardán			15
POS.	DESCRIPCION	ESTANDAR	CODIGO	PAQ.
1	Flecha cardán BP 7104061 CE 007096		0296648	1

16

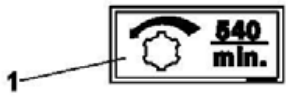

1

6

7

2

TURBOSPIN

10

CM 166 Plus

3

8

4

5

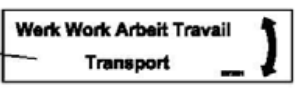

12

11

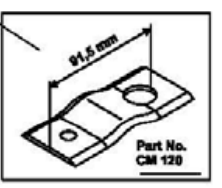

13

9

18

20

CM-166 PLUS	Etiquetas		16
POS.	**DESCRIPCION**	**CODIGO**	**PAQ.**
1	Juego de etiquetas	9 8700 113	■
2	Turbospin		1
3	CM166 Plus		1
4	Puntos de lubricación	0291709	3
5	Resortes	0282172	1
*6	Precaución I	0282700	1
*7	Precaución II	0282711	1
*8	Precaución III	0282689	1
*9	Trabajo en laderas 12º	0301829	2 ♦
*10	Precaución	0296736	1
11	Punto de levante	0302071	2
*12	Transporte	0273361	1
*13	Tipo de cuchilla	0276716	1
18	CE	0281963	1
20	CC2	0310277	1

17

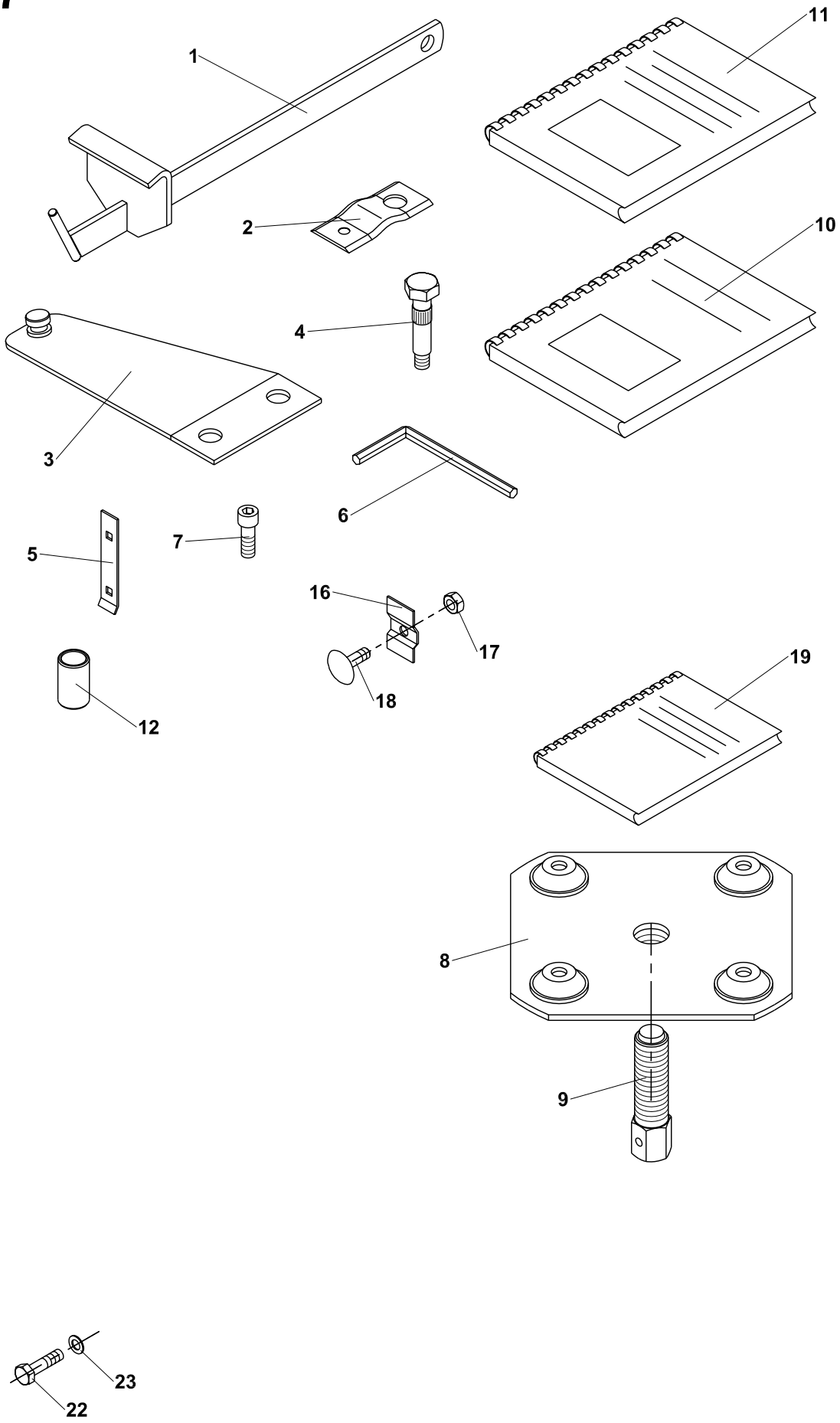

CM-166 PLUS	Accesorios			17
POS.	**DESCRIPCION**	**ESTANDAR**	**CODIGO**	**PAQ.**
1	Accesorios CM 166 Plus		9 8700 184	
*1	Palanca cuchillas		9 5036 404	
2	Cuchilla CM 120 (caja de 40 piezas)		1 5040 010	
*3	Porta cuchillas		9 5036 401	
*4	Tornillo porta cuchillas		0035893	
*5	Cuchilla vertical		0 2940 107	
6	Llave Allen 10	ČSN 23 0710.1	0015279	
7	Tornillo socket	ČSN 02 1143.55	0460185	
*8-*9	Extractor plato disco		9 8675 002	
8	Placa extractor		9 8647 003	
*9	Tornillo extractor		1 9016 004	
10	Catálogo de partes		0295163	
11	Manual operaciones		0276782	
*12	Buje Cat II		1 3920 240	
*16	Arandela		1 9242 084	
17	Tuerca M8		0258082	
18	Tornillo M8		0246806	
19	Instrucciones flecha cardan		0295669	
22	Tornillo M8		0035893	
23	Arandela 9		1 9242 084	

18

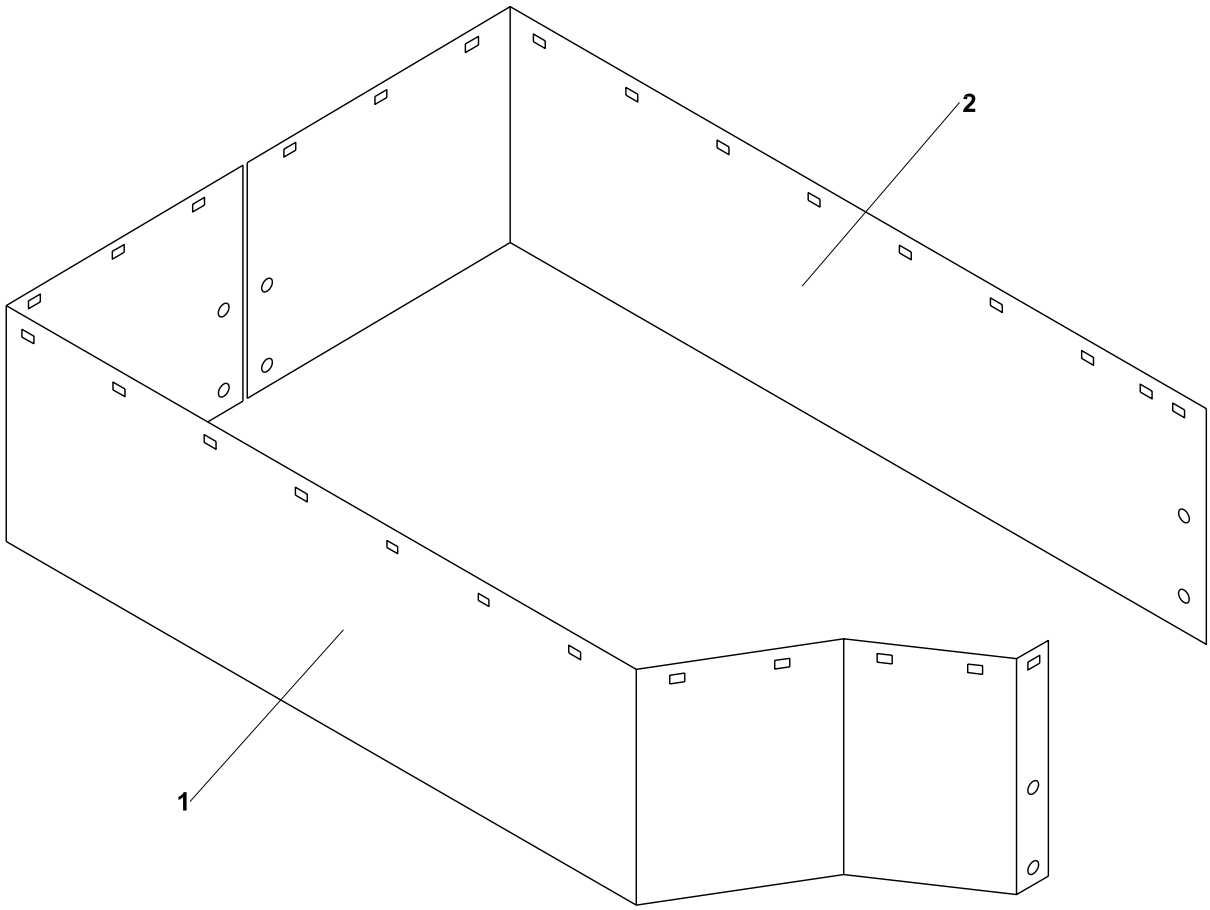

CM-166 PLUS	Ensamble Lona Protectora			18
POS.	**DESCRIPCION**	**ESTANDAR**	**CODIGO**	**PAQ.**
1-2	Ensamble lona protectora		0376629	1
*1	Lona I		0258808	1
*2	Lona II		0258819	1

21

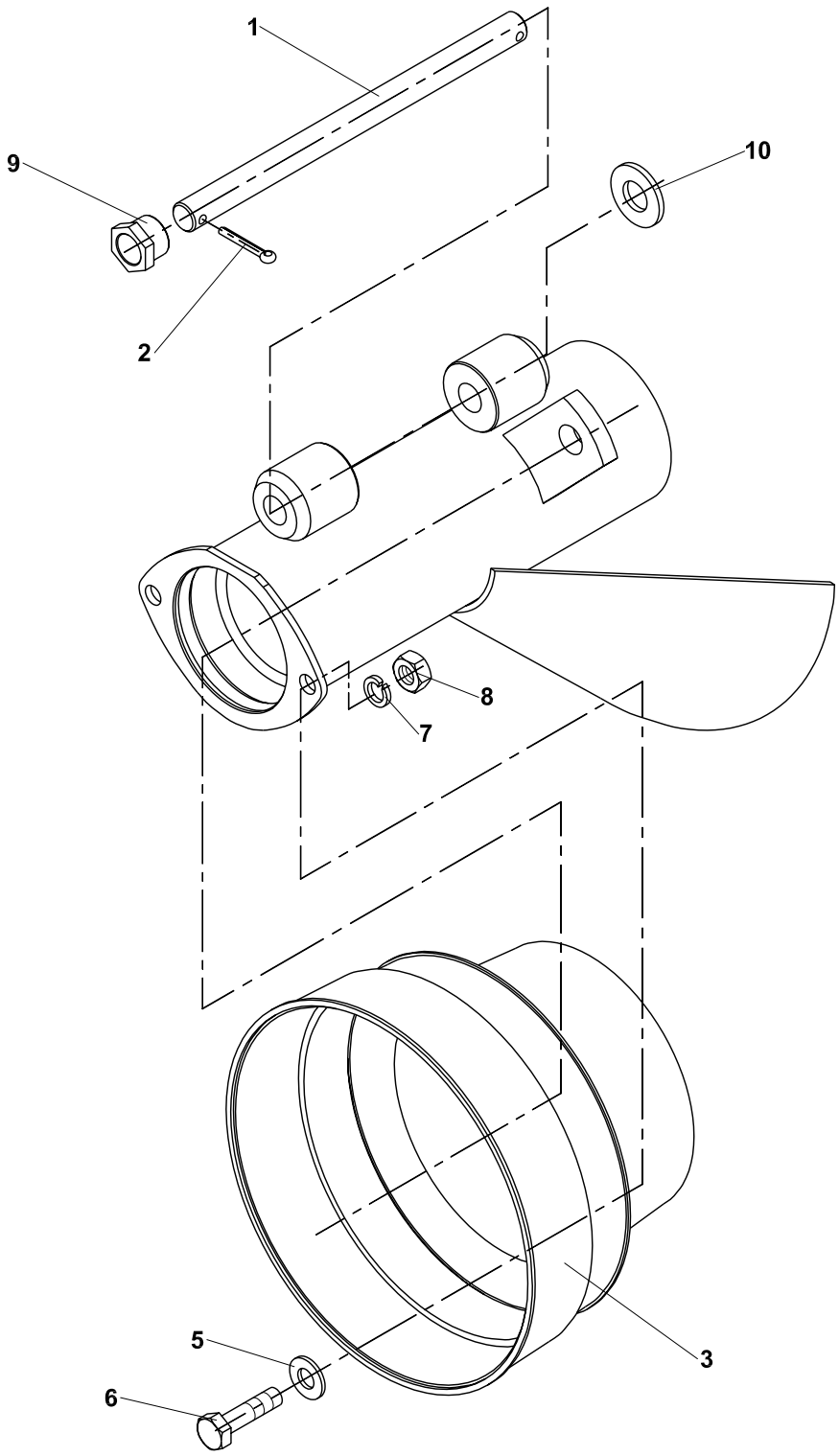

CM-166 PLUS	Ensamble Flecha de Entrada II			21
POS.	**DESCRIPCION**	**ESTANDAR**	**CODIGO**	**PAQ.**
1-10	Ensamble flecha de entrada II		9 3897 116	1
*1	Perno visagra		0 9310 105	1
2	Chaveta 5x28		0613899	2
*3	Cubierta TF		1 0990 112	1
5	Arandela 10.5		0614240	4
6	Tornillo M10	ISO 4018	0474408	4
7	Arandela 10		0643239	4
8	Tuerca M10	ISO 4032	0612403	4
*9	Tapón perno		1 3926 116	1
10	Arandela		0614262	1